2019 年 2 月吉日

お客様各位

日本ジェネティクス株式会社
http://www.n-genetics.com/
【本　社】東京都文京区後楽 1-4-14 後楽森ビル 18 階
〒112-0004　TEL:03-3813-0961 FAX:03-3813-0962
【西日本営業所】京都市下京区室町通四条南入鶏鉾町 493 ﾑｰﾝﾊﾞｯﾄﾋﾞﾙ 6 階
〒600-8491 TEL:075-353-8855 FAX:075-353-8858

FastGene™ リアルタイム PCR 用圧着プレートシール仕様変更のご案内

拝啓　時下ますますご清祥の段、お喜び申し上げます。
さて、この度下記製品の仕様が変更となりますのでご案内申し上げます。
大変恐縮ではございますが、皆様方のご理解、ご協力を賜りますよう何卒宜しくお願い申し上げます。

記

■対象製品

型番：　FG-95PC
商品名：FastGene™ リアルタイム PCR 用圧着プレートシール（クリア）

■変更内容

1. シールサイズが以下の通り変更となります。
2. ミシン目のアンカット寸法が小さくなり、タブ部分の切り取りがより容易になります。

	変更前		変更後
外形短辺	77mm		79mm
外形長辺	135mm		138mm
ミシン間距離	115mm	➡	118mm
タブ幅	10mm x 2		10mm x 2
ミシンピッチ	カット 0.35mm アンカット 0.23mm		カット 0.35mm アンカット 0.15mm

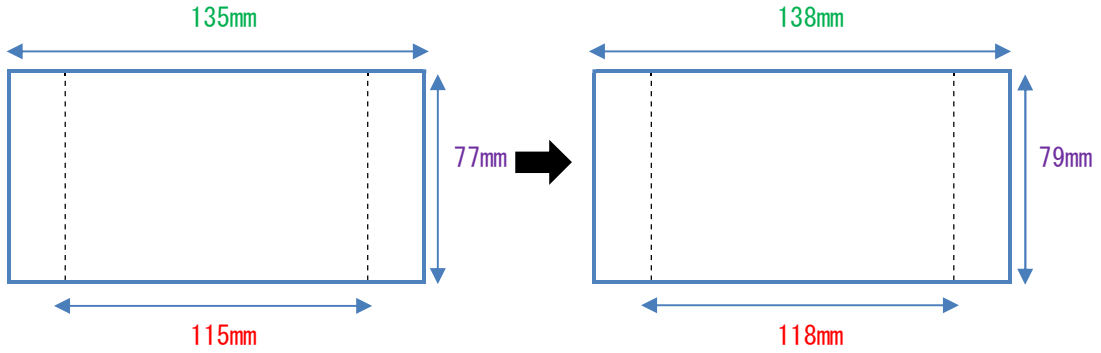

※型番、価格には変更はございません。
※弊社在庫は切替え済みです。
※Lot No. 8218 から、新サイズの仕様が摘要されています。

以上

サンプルもご用意しております。お気軽に営業担当者までご要望ください。
製品についてご不明な点がございましたら、お手数とは存じますが弊社までお問合せください。